Congreso Internacional Ambiental Manizales

Tendencias en el tratamiento Integral de Aguas Residuales

Congreso Internacional Ambiental Manizales

"Tendencias en el tratamiento integral de aguas residuales"

Manizales, septiembre 18 - 21 de 2017

SENNOVA – Sistema de Investigación, Desarrollo Tecnológico e Innovación

SENA – BIOSAN

Centro para la Formación Cafetera – SENA Regional Caldas

Instituto de Estudios Ambientales IDEA – Sede Manizales

Universidad Nacional de Colombia

Universidad Católica de Manizales

UAM – Universidad Autónoma de Manizales

Universidad de Manizales

Universidad de Caldas

aguas de Manizales

FEELWATER

TRATAMIENTO DE AGUAS RESIDUALES CON TECNOLOGÍAS LIMPIAS

FEELWATER

TECNOLOGÍA LIMPIA PARA EL TRATAMIENTO DE AGUAS RESIDUALES

COLOMBIA ENFRENTA UNA NUEVA NORMATIVA DE AGUAS

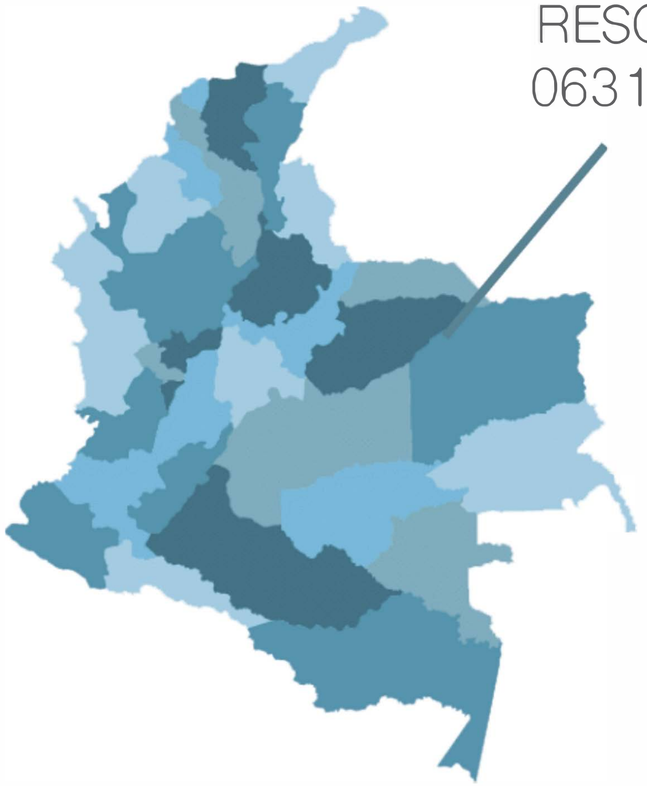

RESOLUCIÓN 0631 DE 2015

SON LLEVADAS A SUELOS, RÍOS, QUEBRADAS Y MARES SIN NINGÚN TRATAMIENTO

FEEL WATER una empresa apasionada por el tratamiento de aguas con tecnologías limpias.

EN FEEL WATER TRABAJAMOS EN PRO DE UN BUEN TRATAMIENTO

FEELWATER
TECNOLOGÍA LIMPIA PARA EL TRATAMIENTO DE AGUAS RESIDUALES

Le ayudamos con su permiso de aguas

Diagnóstico de su tratamiento

Creación de limpieza del agua basada en el uso de humedales

60%
MÁS ECONÓMICO

85%
CONTAMINANTES REMOVIDOS

NO SE NECESITA PERSONAL CAPACITADO
SE INTEGRA CON EL PAISAJE

SIN QUÍMICOS
USO MÍNIMO DE ENERGÍA

PROCESO

DIAGRAMA DE FUNCIONAMIENTO DEL SISTEMA

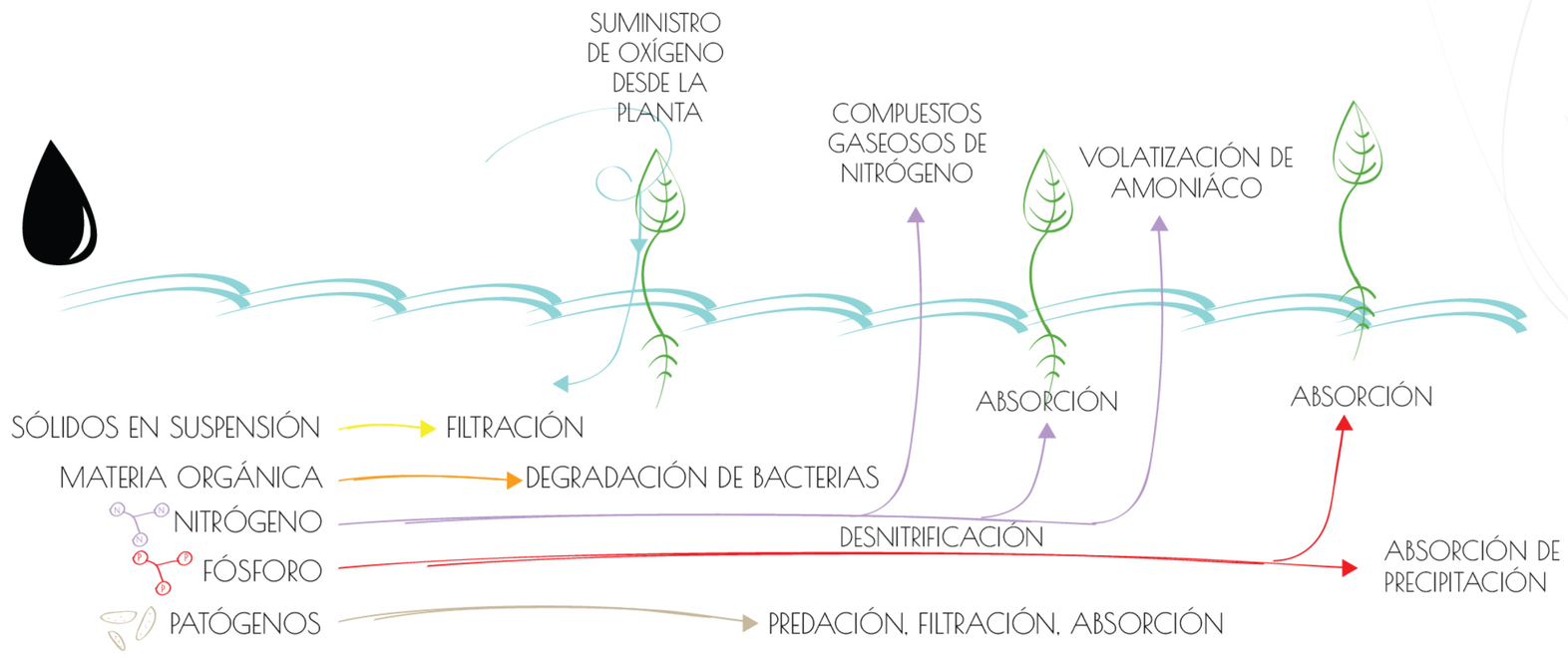

AGUA DEPURADA

FEELWATER
TECNOLOGÍA LIMPIA PARA EL TRATAMIENTO DE AGUAS RESIDUALES

TRATAMIENTO ARD

Tratamiento de 3 etapas

- Pozo séptico
- Filtro anaerobio
- Humedal de flujo horizontal subsuperficial

Humedal 1

45 personas

Remoción DBO
92%

Área 9,8 m^2

Humedal 2

Aguas residuales de cocina

120 personas

Remoción DBO 90%

Área 30,2 m^2

Humedal 3

72 personas

Remoción DBO
95%

Área 15,2 m²

TRATAMIENTO ARnD

- DBO 1200 mg/l
- A = 60 m^2
- Remoción DBO 90%

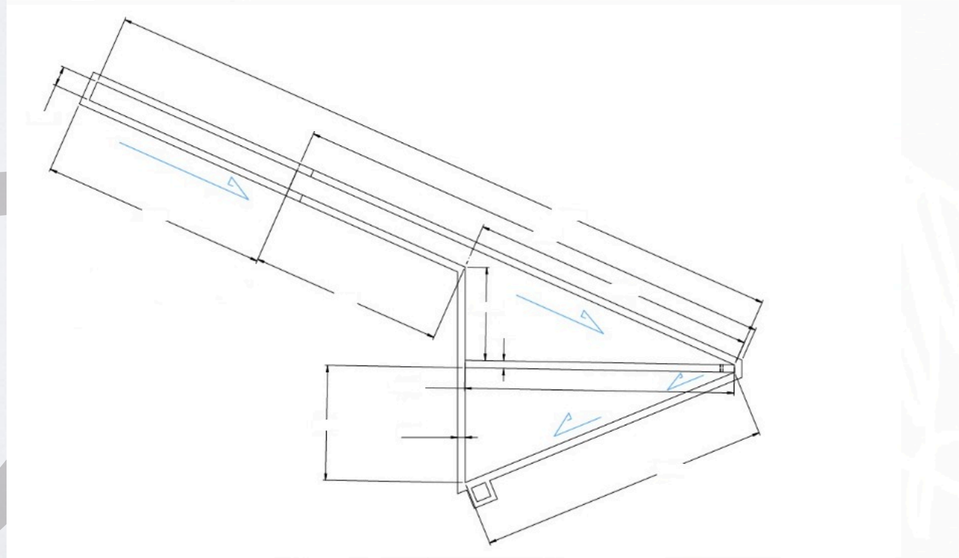

TRATAMIENTO ARnD

- DQO inicial 820 mg/l
- DQO final 100 mg/l
- Área 60 m^2

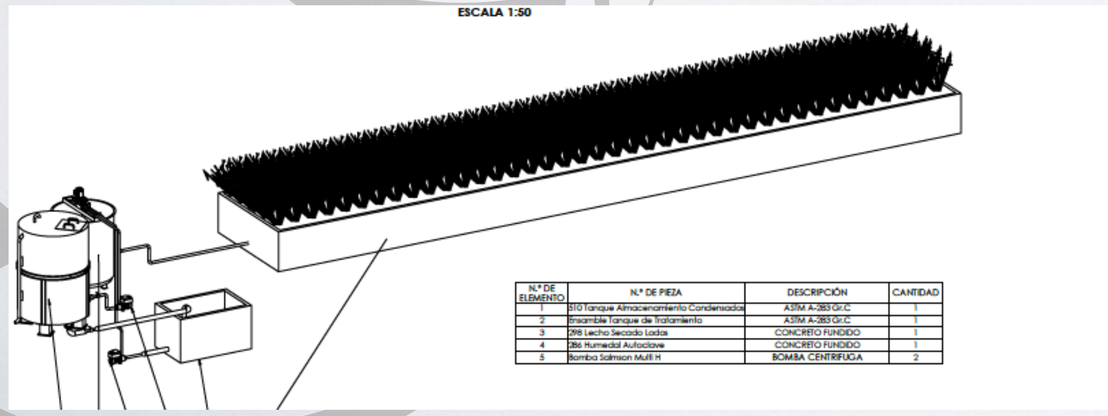

N.º DE ELEMENTO	N.º DE PIEZA	DESCRIPCIÓN	CANTIDAD
1	310 Tanque Almacenamiento Condensados	ASTM A-283 Gr.C	1
2	Ensamble Tanque de Tratamiento	ASTM A-283 Gr.C	1
3	298 Lecho Secado Lodos	CONCRETO FUNDIDO	1
4	286 Humedal Autoclave	CONCRETO FUNDIDO	1
5	Bomba Salmson Multi H	BOMBA CENTRÍFUGA	2

FEELWATER

GRACIAS